Specification sheet

CF 370

FA 4X2 Merev, Low Deck

ENGINES
CF 370 MX-11 (270 kW / 367 LE)
CF 410 MX-11 (300 kW / 408 LE)
CF 450 MX-11 (330 kW / 449 LE)
CF 430 MX-13 (315 kW / 428 LE)
CF 480 MX-13 (355 kW / 483 LE)
CF 530 MX-13 (390 kW / 530 LE)

GVM[1)]	GCM[2)]
18000 kg	40000 kg
Max. front 7500 kg	
Max. rear 11500 kg	

088F8709BAAA - 202137I - 14-06-2021

DAF Hungary Kft., www.daftrucks.hu

FÜLKEKÜLSŐ

Sleeper Cab horganyzott acél lökhárítóval, színezett ablaküveggel és elektromos ablakemelővel. Elektromos fűtésű főtükrök és széles látószögű tükrök. Fülkeszélesség: 2300 mm.; LED-es nappali menetvilágítás; Elektromosan állítható tükrök; Mellső tükör.

Optional

01137 Space Cab
01226 Fülkefelfüggesztés, légrugós
01174 Áttetsző, zöld külső napellenző
00847 Légkürt, szimpla
09006 Sűrített levegős kürtök, dupla készlet
08020 LED-es fényszórók
09983 Ködlámpák
09984 Ködlámpák és kanyarfények
06593 Skylights
06628 Vészvillogó forgófény az utasoldalon
06627 Vészvillogó forgófény a vezető oldalán
06629 Két vészvillogó forgófény

AERODINAMIKA

Optional

06776 Állítható tetőlégterelő
04906 oldalfenderek

SZÍNEK

Fülkeszín: H3279 fényes fehér; Fényszóró panel és lökhárító: Brilliant White; Alvázszín szürke..

Optional

06485 Fényszórópanel és lökhárító a fülke színében.
09933 Fényszórópanel és lökhárító: Kőszürke

VEZETŐFÜLKE BELSŐ

Fülke belső kárpitozásának színe: Dark Sand; Fülke belső díszítése: Black Rock; Vezetőülés: Comfort Air; Váltósofőr-ülés: alap; Automatikus hőm. szabályozás és légkondícionáló; Pollenszűrő; Kézzel nyitható alumínium tetőablak.

Optional

09271 Kormánykerék, bőr, fekete szín
07240 Bőr kormánykerék, Exclusive
07152 Fülke belső kárpitozásának színe: Exclusive
07592 Fülke belső díszítése: Argenta
07591 Fülke belső díszítése: Rustica
07733 Vezetőülés: Luxury Air
07736 Vezetőülés: Super Air
07737 Vezetőülés: Xtra Leather Air
07741 Váltósofőr-ülés: Comfort Air
07743 Váltósofőr-ülés: Luxury Air
07746 Váltósofőr-ülés: Super Air
07748 Váltósofőr-ülés: Xtra Leather Air
00967 Piros biztonsági övek
06539 Hűtőszekrény
06784 Alsó alvóhelyen Xtra Comfort matrac
06676 Olvasólámpák a fülke mennyezetén
06970 Fülke automata klímavezérlés

KOMMUNIKÁCIÓ- ÉS VEZETÉSKEZELÉS

Digitális tachográf, Stoneridge 1C; Seb.hat. beáll. 85 km/h; kikapcs. Eco mód:90 km/h; Antennák: rádió, 2 db antenna, GNSS; Adaptív automatikus sebességtartás FCW + AEBS-3.

Optional

09681 Maut előkészítés
08450 Luxuskiv. hangsz. rendsz. 6 db hangszóróval
07117 Rádió/cd lejátszó, 2 hangszóró
01100 Kamion navigációs rádió, 6 hangszóró
07261 TruckPhone
06991 Prediktív sebességtartás
06992 Prediktív sebességtartás (PCC) lite verzió

BIZTONSÁG

Sávelhagyás-figyelmeztető rendszer; Járműstabilitás-vezérlő (VSC); Alapszintű motorindításgátló rendszer.

Optional

08631 Légzsák (vezetőoldali) és 2 biztonságiöv-feszítő
09828 mellső kamerarendszer
09827 Oldalsó kamerarendszer
01723 Tolatásjelző nélkül

FELFÜGGESZTÉS ÉS TENGELYEK

Elülső tengely terhelése 8,00 t; Hátsó: 11,50 t, légrugós, SR1344.

Optional

04588 SR1347 hts. tg.
08191 Hídterhelés-érzékelő

KEREKEK ÉS GUMIABRONCSOK

Első tengely(ek): 315/60R22.5; Hajtott hátsó tengely(ek): 295/60R22.5; Acél keréktárcsa, ezüst; Kerékvédő gyűrűk, ezüst.

Optional

16152 Gumiabroncs márkák és típusok

ERŐÁTVITEL

MX-11 motor, több. nyom., 6 hengeres dízelmotor, 10,8 liter. 270 kW-os (367 LE) teljesítmény 1600 ford/percnél. Max. nyom.: 1900 Nm 900-1125 ford./percnél; Károsanyag-kibocsátás: Euro 6; Motor alapjárati leállítása, 5 perc; 12 sebességes automata sebességváltó; Sebességváltó áttételi aránya 16,69-1,00; Hátsó tengely áttételi aránya 2,05.

Optional

04523 Manuális nyomatékváltó, 16 fokozatú
07103 16 sebességes automata sebességváltó

FÉKRENDSZER

Kipufogófék; Elöl és hátul léghűtésű tárcsafékek. Kétkörös légrendszer elektronikus vezérléssel (EBS). Duplahengeres légkompresszor fűtött szárítóval és gazdaságos üzemmóddal..

Optional

09921 MX motorfék
02715 ZF Intarder

ALVÁZ

Tengelytáv 4,90 m / hátsó túlnyúlás 2,35 m; Alvázhossztartó magassága 260 mm; Normál elem, hely; Vízszintes kipufogócső, alacsony; Alu. Ü.a. tartály, 450 l, mag.: 505 mm; 45 lit. AdBlue(R)-tartály, az alváz bal oldalán; Alácsúszás-védelem, elöl (FUP); Fröcskölésgátló.

Optional

07071 Pótkeréktartó jobb oldalt
03323 LED-es hátsó lámpa

VONÓRÚD ÉS PÓTKOCSI-FELSZERELÉS

Keresztartó D értéke D= 13,7; Pneumatikus pótkocsi-csatlakozó, 'tenyér'; Villamos csatlakozás 24 V / 2x7 érintkező.

Optional

07033 Pótkocsi vonófej Ringfeder D=13,7
07034 Pótkocsi vonófej Ringfeder D=20,0
08026 Pótkocsi vonófej Rockinger D=13,0
08027 Pótkocsi vonófej Rockinger D=20,0
04624 Zárótag
07032 Keresztartó D értéke D= 20

KAROSSZÉRIATÍPUSOK ÉS -ELŐKÉSZÜLETEK

Szerelvény csatlakozó a fülke homloklemezén.

088F8709BAAA - 202137I - 14-06-2021

Optional

04331 Alkalmazás csatlakozó levegővez. előkészítéssel

06692 Alkalmazáscsatlakozó az alvázon

02597 Alkalmazás csatlakozó emelőhátfalhoz

MELLÉKHAJTÁS (PTO)

Optional

16148 Mellékhajtás típusok és elhelyezkedések

ELEKTROMOS TÁPELLÁTÁS

80 A generátor; 2 x 175 Ah akkumulátor..

Optional

06460 120 A generátor

08775 150 A generátor

07671 2 db 210 Ah-s akkumulátor, AGM C típusú

06440 Akkumulátorok, 2x230 Ah

MAX. JÁRMŰTÖMEG ÉS MAX. SZERELVÉNYTÖMEG

Műszakilag megengedett össztömeg 19500 kg; Max. összt. 40000 kg,hajt.lánc alapján.,3. o..

Optional

00200 Max.összt. 38000 kg,hajt.lánc alapján 2. oszt.

03673 Max.összt. 44000 kg,hajt.lánc alapján 2. oszt.

03675 Max. összt. 50000 kg,hajt.lánc alapján.,3. o.

ALKALMAZÁS KÖRÜLMÉNYEI

Levegőbeszívás a fülketetőn.

Optional

08400 Csendes üzemmód

09961 Ciklonális levegőbeszívás a fülke mögött

SZERVIZ ÉS KARBANTARTÁS

Warranty Plus garancia hajtásláncra: 1 évig érvényes a teljes járműre (kiv. a valódi kopóalkatészeket), a 2-ik és 3-ik évben a hajtásláncra, 500,000 km-ig, meghibásodásra 1 évig.; ITS szerviz.

Optional

08311 Szerviz időköz: nyújtott

Go to DAF.com to configure your own perfect DAF.

088F8709BAAA - 202137I - 14-06-2021

CF 370

FA 4X2 Merev, Low Deck

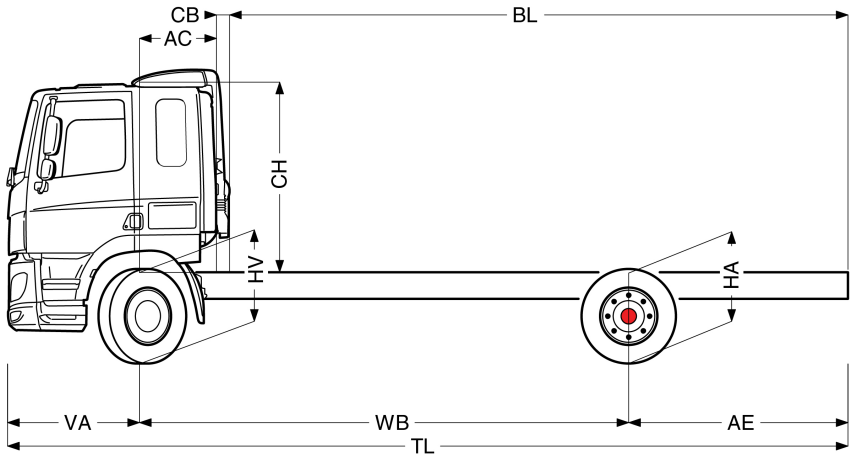

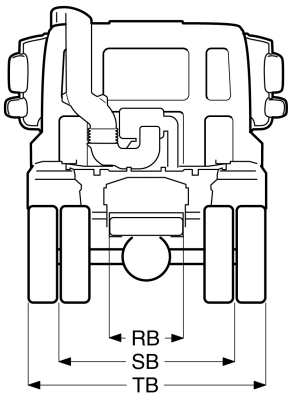

	Wheelbase - AE		Unladen weight[4]			Gross Carrying Capacity			Variable dimensions									
	WB	AE[5]	Front	Rear	Total	Front	Rear	Total	AC	CB[6]	CH[7]	BL[8]	BL	TL	HA[9]	HA[10]	TK [11]	TW[12]
SLEEPER CAB	4,90	2,35	4903	2187	7091	2597	9313	10909	0,82	0,16	1,99	5,51	6,40	8,62	0,87	0,88	16,34	17,74
	5,40	2,65	4948	2329	7277	2552	9171	10723	0,82	0,16	1,99	6,27	7,28	9,42	0,87	0,88	17,65	19,06
	5,70	2,85	4953	2380	7333	2547	9120	10667	0,82	0,16	1,99	6,73	7,77	9,92	0,87	0,88	18,43	19,85
	6,10	3,10	4961	2445	7406	2539	9055	10594	0,82	0,16	1,99	7,32	8,46	10,57	0,87	0,88	19,48	20,91
	WB	AE[5]	Front	Rear	Total	Front	Rear	Total	AC	CB[6]	CH[7]	BL[8]	BL	TL	HA[9]	HA[10]	TK [11]	TW[12]
SPACE CAB	4,90	2,35	5015	2188	7203	2485	9312	10797	0,82	0,16	2,67	5,59	6,49	8,62	0,87	0,88	16,34	17,74
	5,40	2,65	5060	2330	7390	2440	9170	10610	0,82	0,16	2,67	6,37	7,36	9,42	0,87	0,88	17,65	19,06
	5,70	2,85	5065	2380	7445	2435	9120	10555	0,82	0,16	2,67	6,82	7,88	9,92	0,87	0,88	18,43	19,85
	6,10	3,10	5073	2445	7518	2427	9055	10482	0,82	0,16	2,67	7,42	8,57	10,57	0,87	0,88	19,48	20,91

OTHER DIMENSIONS VA: 1,37 HV[13]: 0,89 HV[14]: 0,88 RB: 0,79 SB: 1,82 TB[15]: 2,46

1) A jármu össztömege a forgalmi adatai szerint.
2) A szerelvény össztömege a forgalmi adatai szerint.
3) Tengelyt. norm. kerékméretnél.
4) Alváz és fülkesúly számítása a következokkel : alap spec. tételek, 0 liter üzemanyaggal, 41 liter AdBlue® adalékkal, 0 kg vezetosúllyal, ± 3 % turéssel. A specifikáció módosítása jelentős mértékben befolyásolhatja a járműsúlyt.
5) A legtöbb WB-nél más AE méretek is lehetnek. Módosítsa a hátsó túlny-t a szám. jármuhosszhoz.
6) A bemutatott CB normál lev. beömlon és/vagy kipufogón.
7) A fülke magasságát a főtartótól a zárt fülke tetőablakig mérik. A fülke tetején elhelyezkedő levegőbeszívás esetén további: 0,14 m (MX-11); további 0,21 m az MX-13 esetén.
8) Számítsa ki a vevospec. jármuhosszt a TOPEC-kel. A kapott jármuhossz maximális tengelyterhelésen és egyenloen elosztott rakományon alapul.
9) Terheletlen mag. a hajtott t. közepénél.
10) Terhelt mag. a hajtott t. közepénél.
11) TK = szegélyek közötti fordulókör.
12) TW = falak közötti fordulókör.
13) Terheletl. mag. az elso t-(ek) közepénél.
14) Terhelt mag. az elso t-(ek) közepénél.
15) Teljes szélesség hátul. (Az alsó fülkefellépőnél - 255)

088F8709BAAA - 202137I - 14-06-2021

Depending on the vehicle configuration a specific option may not be possible. The availability and specification of this vehicle may differ per country. For further information please contact the DAF organisation. Pictures and technical illustrations are not binding in detail and can differ from the standard specification. Subject to modification without prior notice.